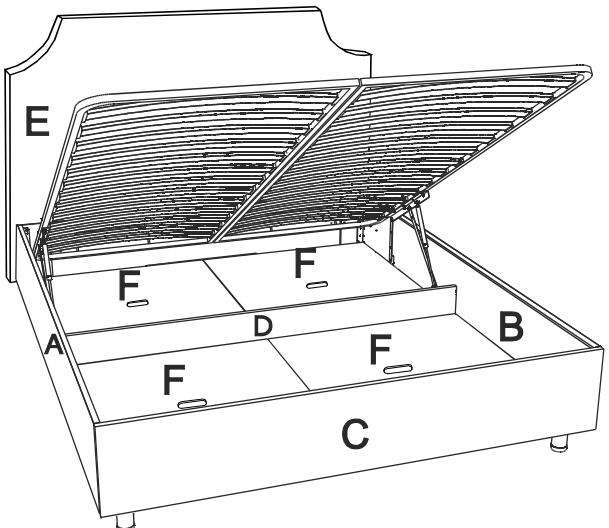

*** 10 - при ширине 80, 90.**
**** 2 - при ширине 80, 90, 4 - при ширине 180, 200.**

Фурнитура для установки подъёмного механизма

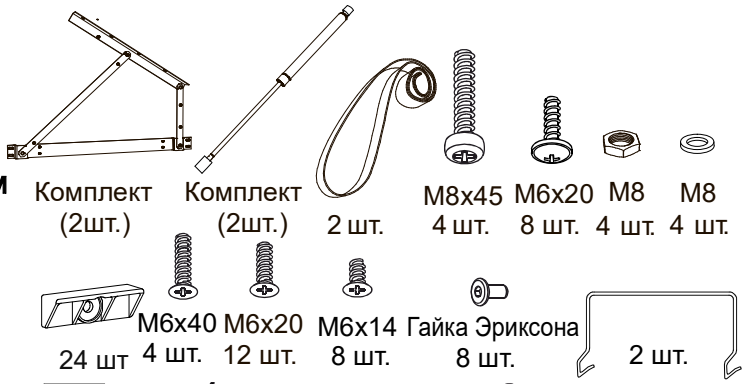

Инструкция по сборке кровати Eliot с подъемным механизмом и бельевым ящиком

www.sonum.ru

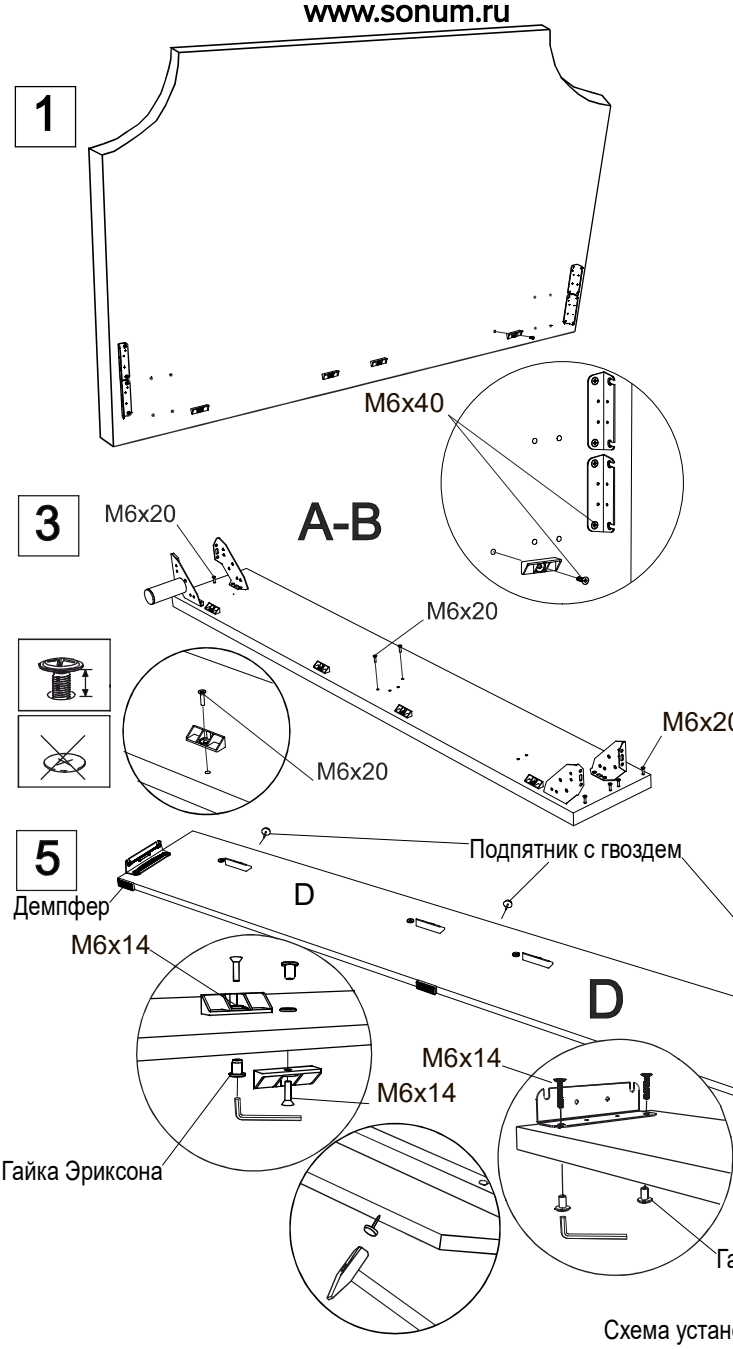

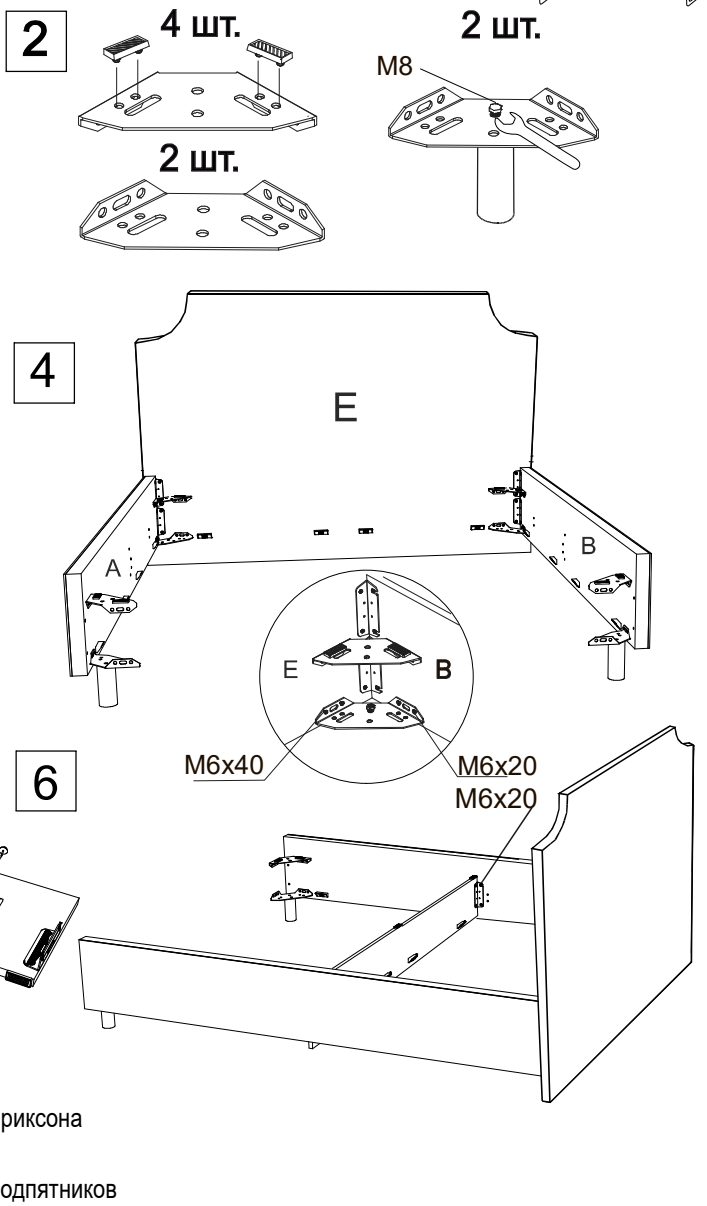

Схема установки подпятников

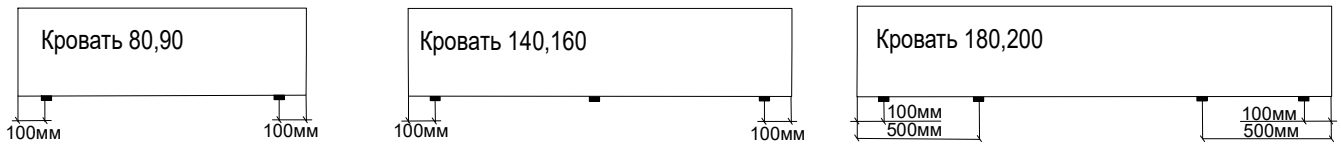

7

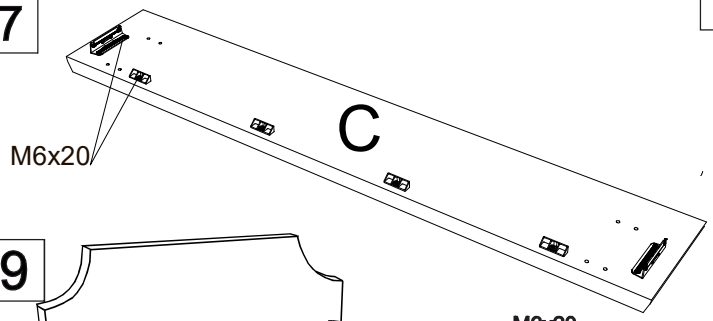

8

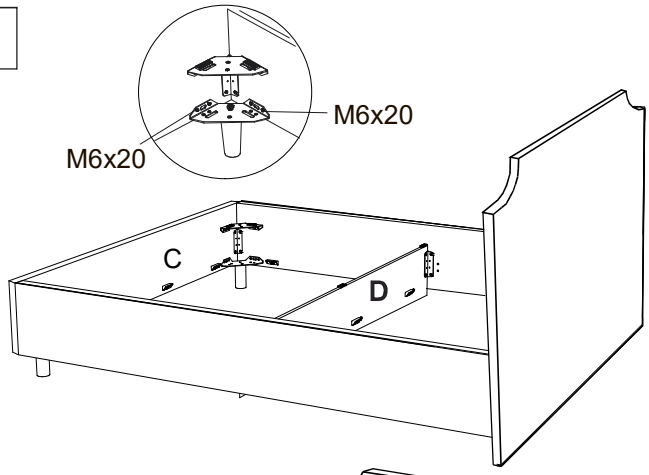

9

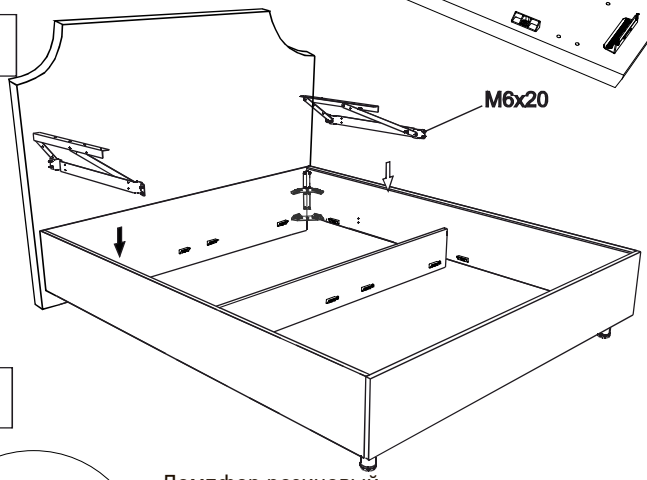

10

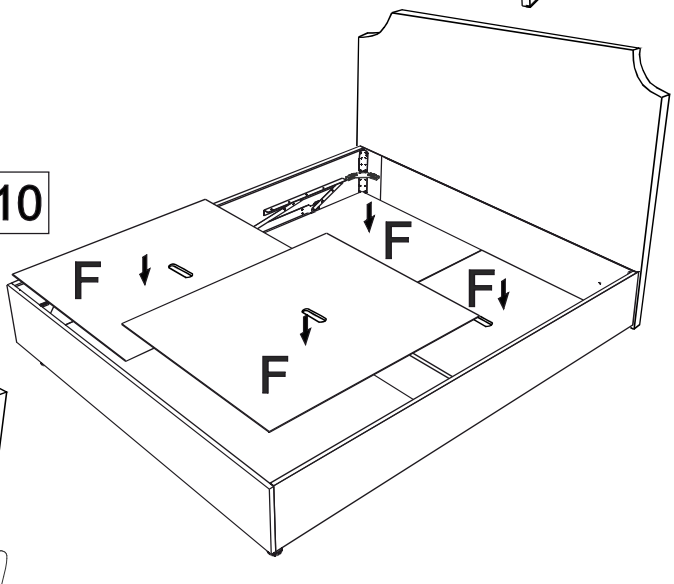

11

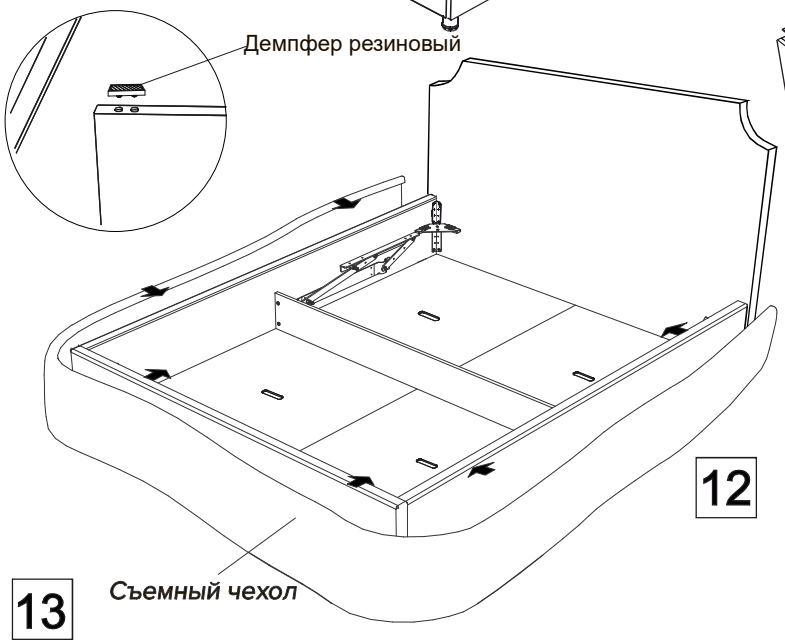

12

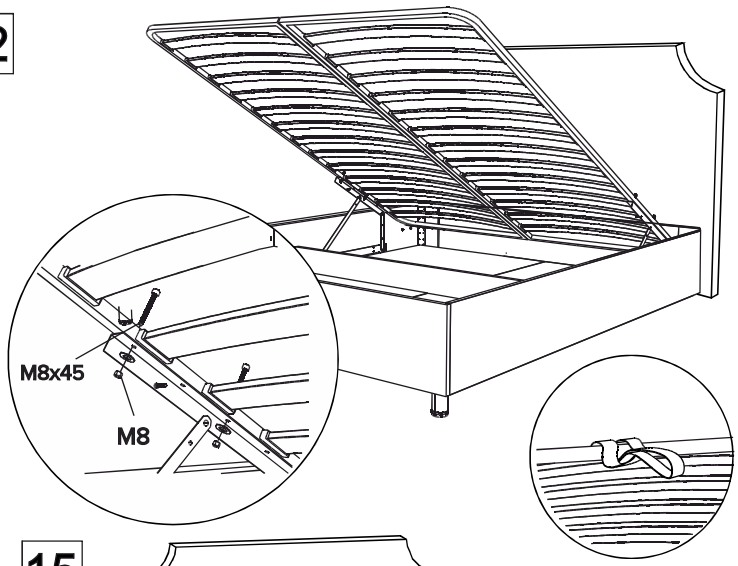

13

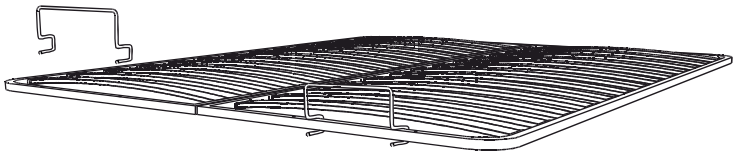

14

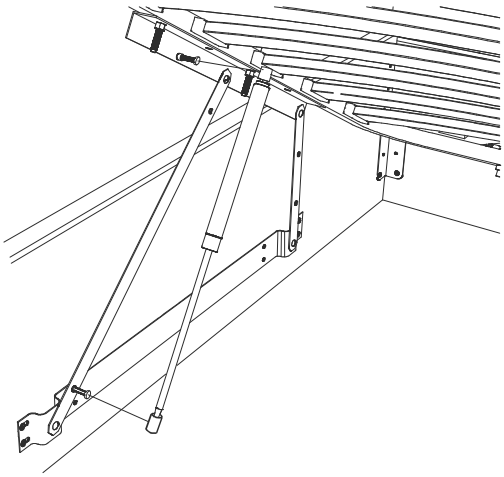
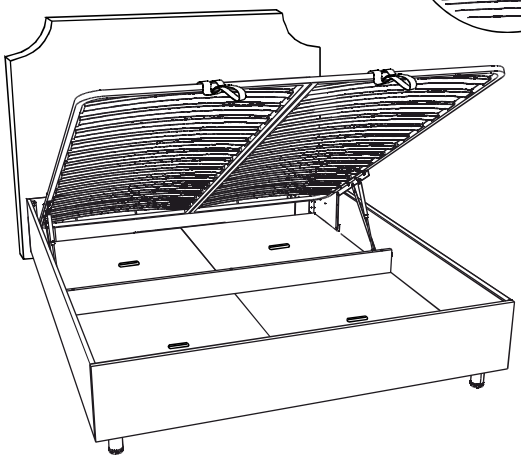
15